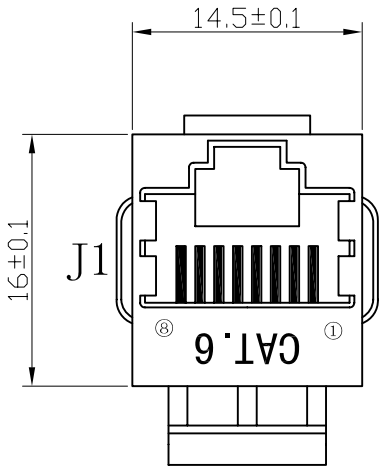

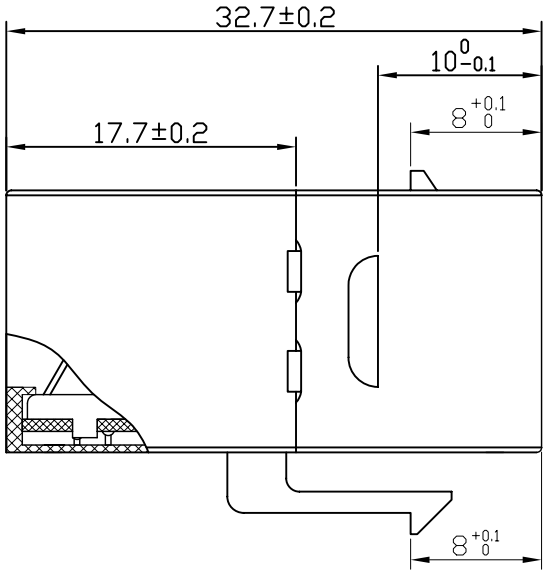

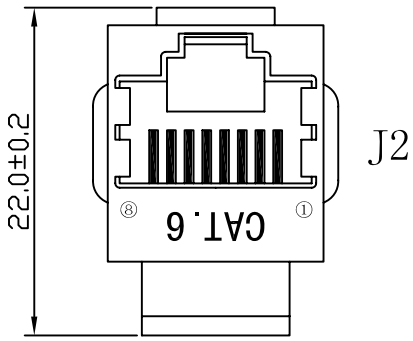

Belegung
Wiring

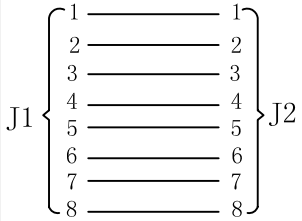

KeyStone Jack CAT 6; Modularkupplung 2xF; STP
Kupplung zum Verbinden von zwei Netzwerkkabeln

- Cat. 6 Standard:	gem. ANSI/EIA/TIA 568B
- Anschluss:	2x RJ45, 8P8C, 3µ vergoldet
- Gehäuseschirm I/II:	vernickeltes Messing t=0.2 mm
- Gehäuse:	ABS, schwarz
- Platine:	FR-4, T=0.8 mm
- RoHS-konform	

KeyStone Jack CAT 6; Modular couple; 2xF; STP
Modular couple to link two network cables

- Cat. 6 Standard:	*acc. ANSI/EIA/TIA 568B*
- Connector:	*2x RJ45, 8P8C, 3µ gold-plated*
- Shielded enclosure:	*nickel plated brass t=0.2 mm*
- Housing:	*ABS, black*
- PCB:	*FR-4, T=1.6 mm*
- RoHS compliant	

Änderungen			Datum	Name	Bezeichnung	Blatt
Datum	Name	gez.:	27.02.2014	tf	NET Keystone CAT 6 STP 2xF RJ45 1:1	
13.10.2016	tf	gepr.:	27.02.2014	tf		
		Norm:			Zeichnungs-Nr.:	von
		Änderungen vorbehalten / Subject to change			96100	